Aufbauanleitung
Serie PROGRESS 500

Bauteile

- Pfosten mit Fuß- und Kopfkappe

- Längsträger

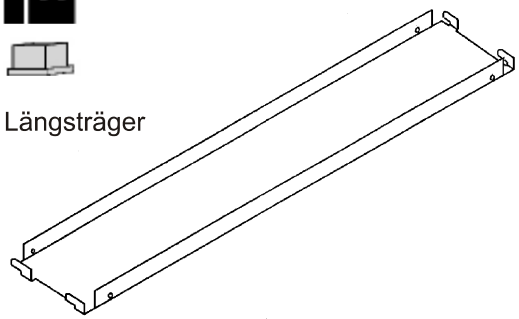

- Längsverbinder

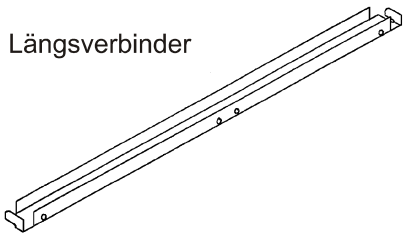

- Fachböden und Bodenhalter

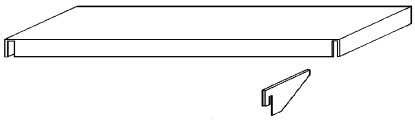

- Tiefenstrebe mit je 2 Sicherungskeilen

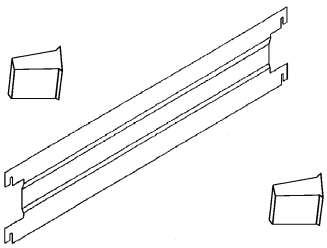

- Wandverbinder ab Höhe 2250 mm

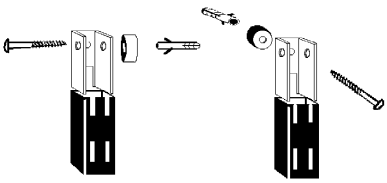

Zubehör

- Rückwände (mehrteilig) und Halteklammern

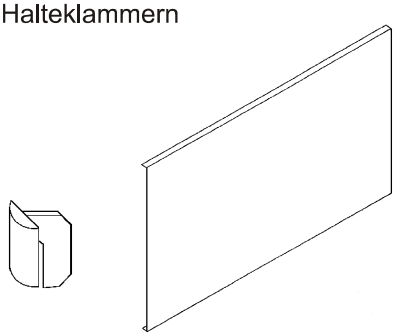

- Seitenwände (ggf. Zweiteilig mit Verbindungsstopfen) und Halteklammern

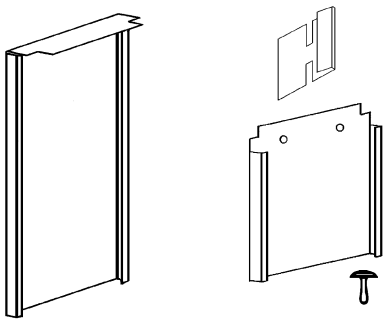

- Zwischenwände (ggf. zweiteilig)

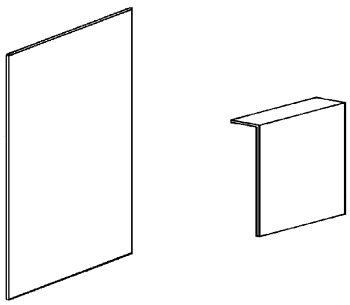

Aufbauschema	**1900** mm hoch	**2250** mm hoch	**2600** mm hoch
ohne Rückwände **300/400** mm tief	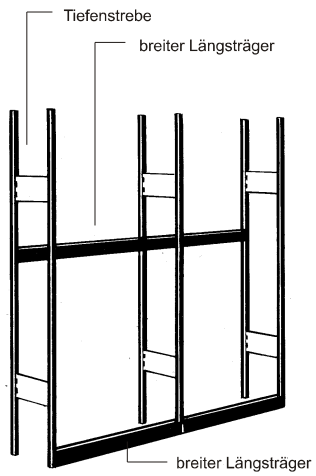	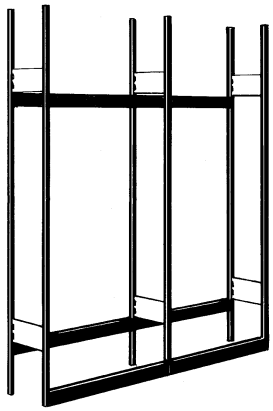	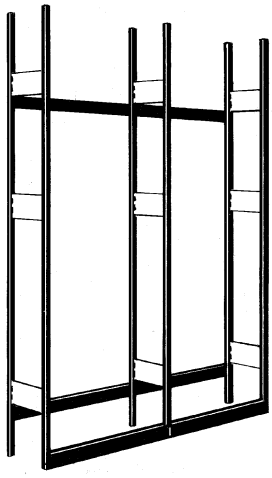
ohne Rückwände **500/600** mm tief	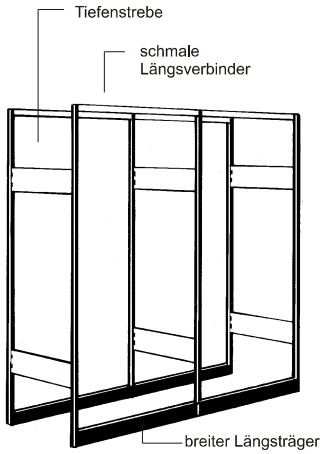	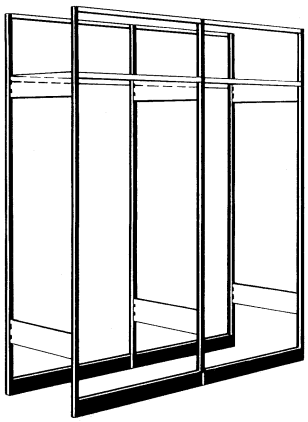	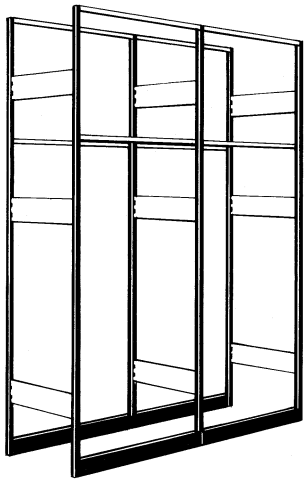
mit Rückwänden **300/400** mm tief	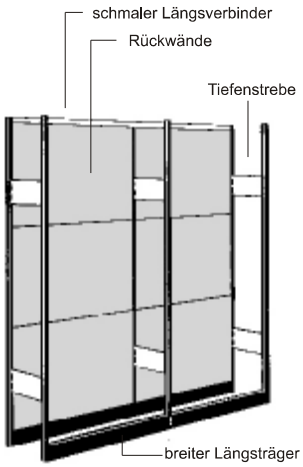	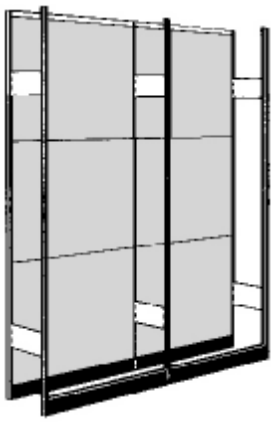	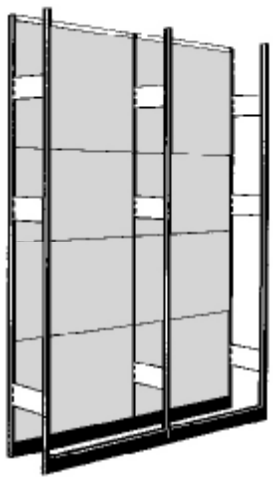
mit Rückwänden **500/600** mm tief	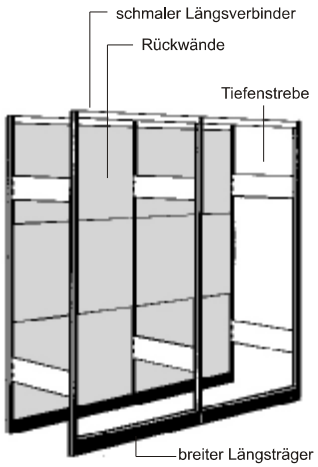	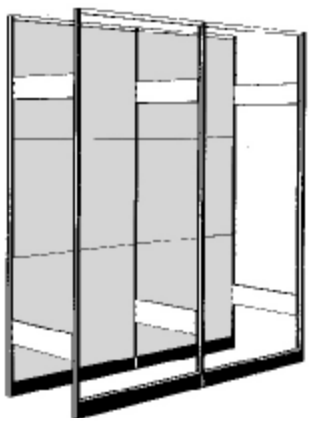	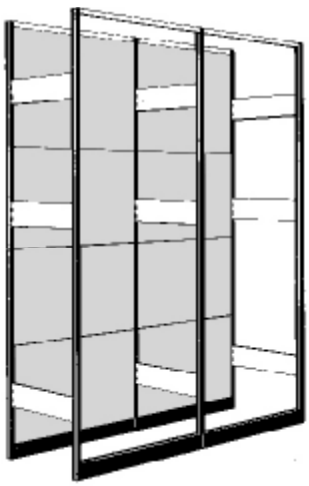

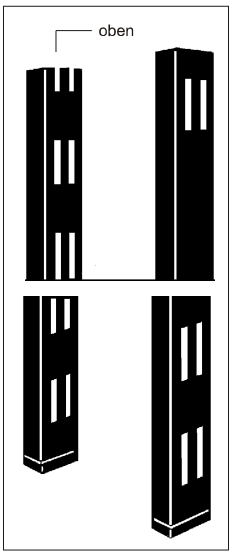

1.

Pfosten nach oben und unten ordnen.

Halbe Schlitzung oben.

Untere Fußkappen einschlagen.

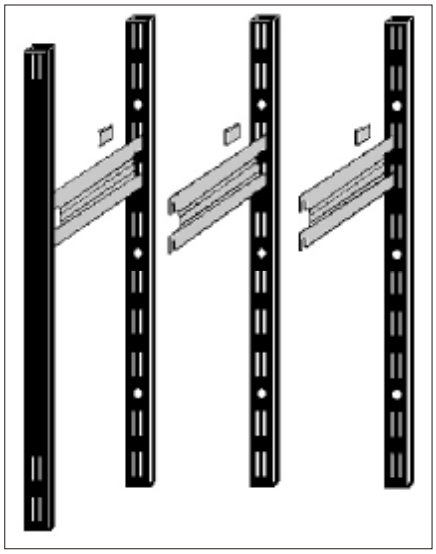

2. Tiefenstreben

Pfosten durch Tiefenstreben zu Leitern verbinden und mit Gummihammer fest einschlagen.

Tiefenstreben immer erst in der rechten Schlitzung des Pfostens montieren; nur an der letzten rechten Leiter Tiefenstrebe links einsetzen.

Tiefenstreben mit je 2 Sicherungskeilen sichern.

Die Position einer Tiefenstrebe ist nachträglich veränderbar, daher Sicherungskeile erst fest eindrücken, wenn die gewünschte Anordnung von Tiefenstreben und Fachböden feststeht.

Regalhöhe	Anzahl Holme	Anzahl Tiefenstreben
1900 mm	2	2
2250 mm	2	2
2600 mm	2	3

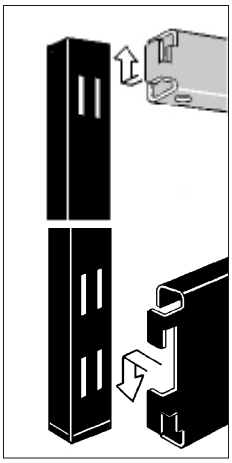

3.

Schmale Längsverbinder mit Haken nach oben einsetzen und mit Keil sichern.

Bei Türanbau siehe Punkt 11.

Breite Längsträger mit Haken nach unten einsetzen und mit Keil sichern.

Bei Türanbau siehe Punkt 11.

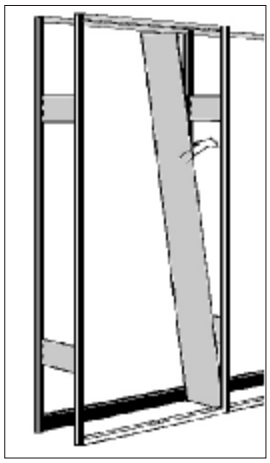

4. Regal mit Zwischenwänden

Obere Böden auf Bodenhalter legen.

Zwischenwände einsetzen.
Mit Bodenhaltern sichern.

Bei Höhen 2250 mm bzw. 2600 mm mit Zwischenwandverlängerung oben verlängern.

Dazu Abwinklung auf oberen Boden setzen.

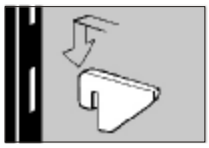

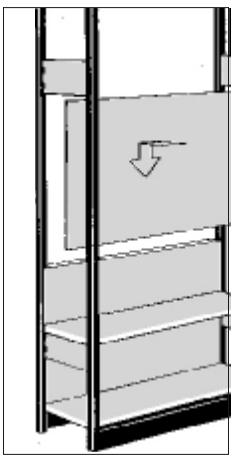

5. Rückwände (Zubehör)

Rückwände - keine Verschraubung. 4 Halteklammern pro Rückenteil.

Erstes Rückwandteil von innen auf den Längsverbinder aufsetzen und mit Halteklammern befestigen.

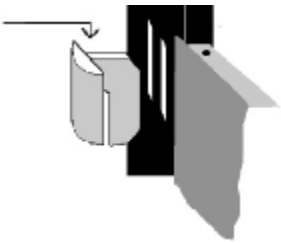

Danach Fachboden einlegen.

Zweites Rückwandteil auf erstes setzen und mit Halteklammern befestigen.

Weiteren Fachboden einlegen.

Drittes Rückwandteil aufsetzen usw.

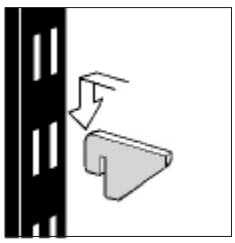

6. Fachböden

Fachböden liegen auf Bodenhaltern.

Grund- bzw. Anbaufelder beinhalten folgende Fachbodenanzahl:
Höhe 1900 mm = 6 Böden
Höhe 2250 mm = 7 Böden
Höhe 2600 mm = 8 Böden

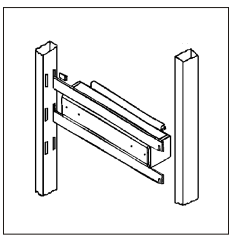

7. Hängemappenrahmen (Zubehör)

Linkes und rechtes Seitenteil zuerst in den vorderen danach in den hinteren Pfosten einführen und eindrücken.
Mit 4 Keilen sichern.

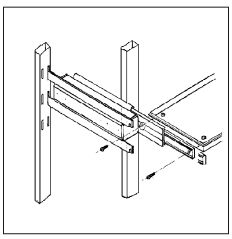

Linke und rechte Teleskopführung ganz herausziehen und anschließend ca. 60 mm wieder einschieben.
Hängemappenrahmen einsetzen und mit 4 Schrauben und Muttern befestigen.

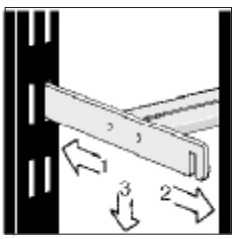

8. (Zubehör)

Pendelhefterschiene nach hinten durchschieben, zurückziehen und einrasten.

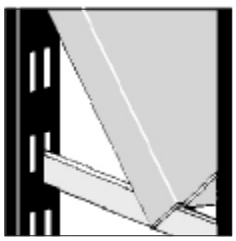

9. (Zubehör)

Schrägboden.
Die losen Bodenträger einrasten und Boden aufsetzen.

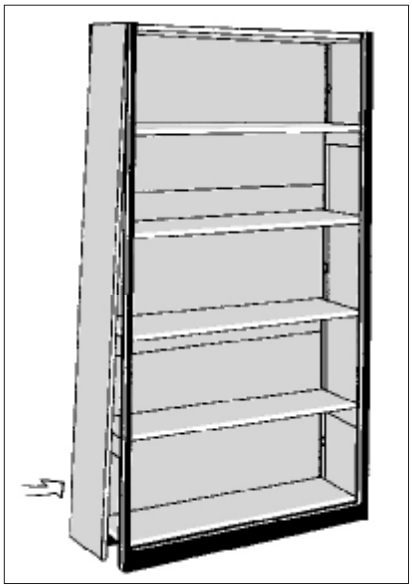

10. Seitenwände
(Zubehör)

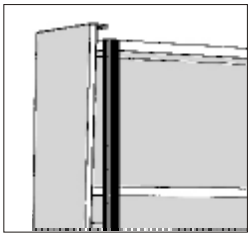

Seitenwand einsetzen - mit Winkel auf oberen Boden.

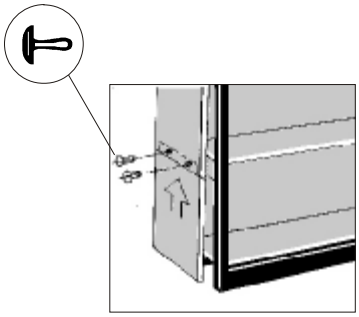

Seitenwand bei Höhen von 2250 mm und 2600 mm mit Seitenwandverlängerung unten verlängern und mit Verbindungsstopfen sichern.

Seitenwand und Seitenwandverlängerung durch Halteklammern von innen sichern.
6 bzw. 8 Stück / Wand.

11. Türen (Zubehör)

Türen werden zwischen die schmalen Längsverbinder eingesetzt.

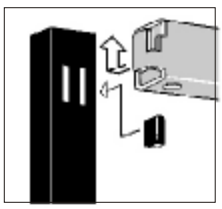

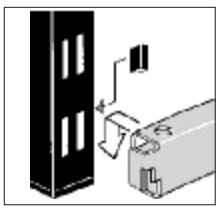

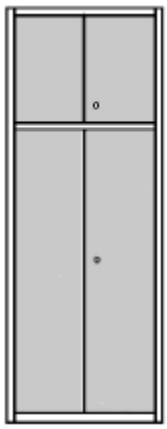

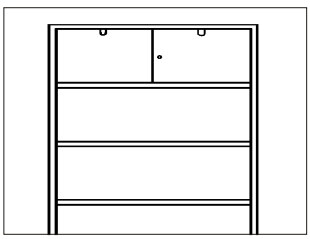

Nur bei kleiner Tür, Höhe 2250 mm, Längsverbinder mit 2 Laschen.

Scharnierbolzen (1) in die untere Buchse (2) eindrücken. Anschließend oberen Scharnierbolzen ganz eindrücken.

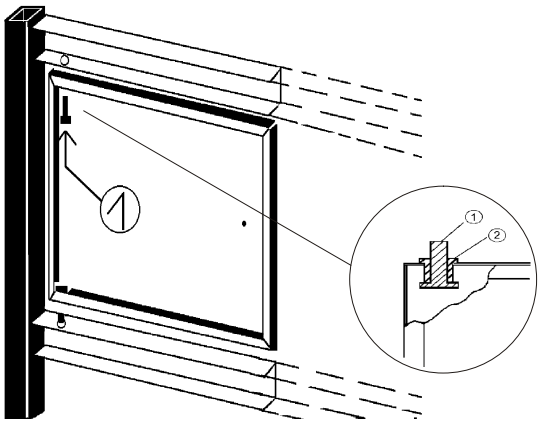

1900 mm hohe Türen haben ein schlüsselbetätigtes Schließgestänge. Bei anderen Türen Magnetverschlußstreifen in Fachbodenhöhe auf rechter Türseite aufkleben.

Bei der oberen Tür für 2250 mm hohe Regalwände Magnetstreifen in Anschlaghöhe aufkleben.
Türknopf mit M 4 Schraube in vorgesehener Bohrung der rechten Türseite festschrauben.

12. Wandverbinder

Regalwände der Höhe 2250 mm oder 2600 mm an den äußeren hinteren Endpfosten mit Wandverbinder an der Wand festschrauben.

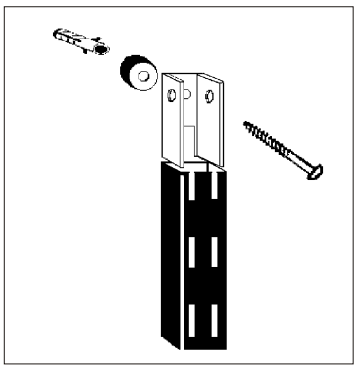

Bei Vor-Wand Aufstellung.

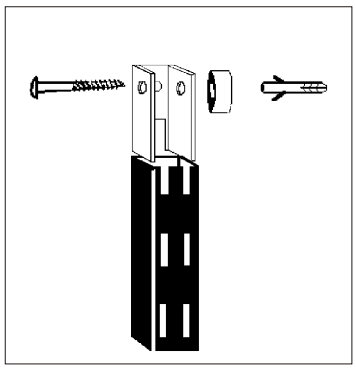

Bei Aufstellung mit Schmal-Seite zur Wand.

13.

Oben in den Pfosten Kopfkappe einschlagen.

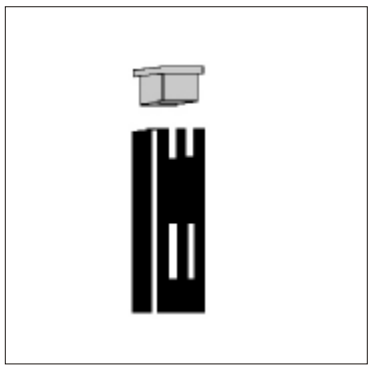

UVV: Gemäß den Unfallverhütungsvorschriften müssen Regale mit Wand, Decke oder untereinander verbunden werden, wenn die Höhe der oberen Ablage mehr als das 5fache der Regaltiefe beträgt. Bei Schränken mit Flügeltüren, wenn das Verhältnis mehr als das 4fache ist.