Technisches Datenblatt / Technical Datasheet

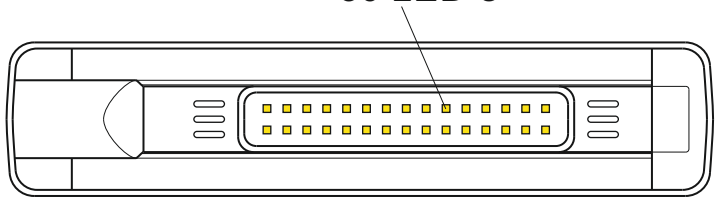

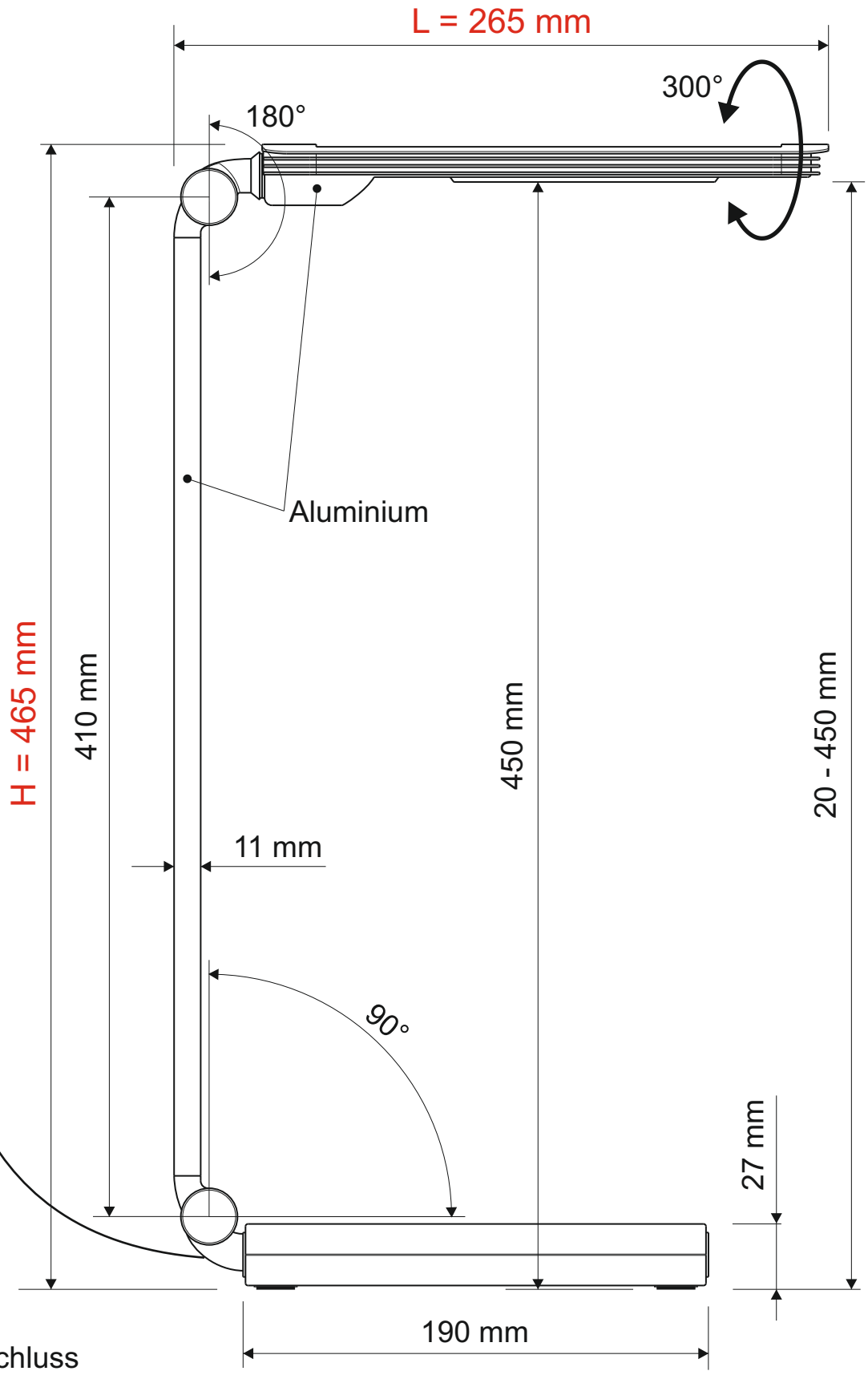

CEE 7/16

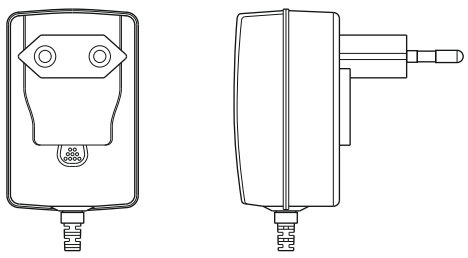

12V ⎓ 1A

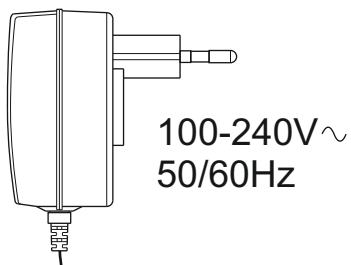

ca.
1,5 m

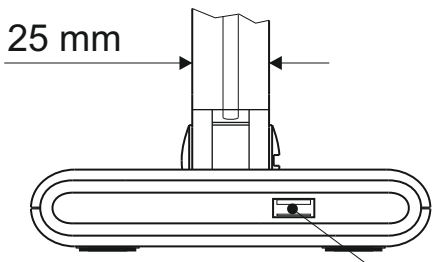

USB-Anschluss
(max. 500 mA)

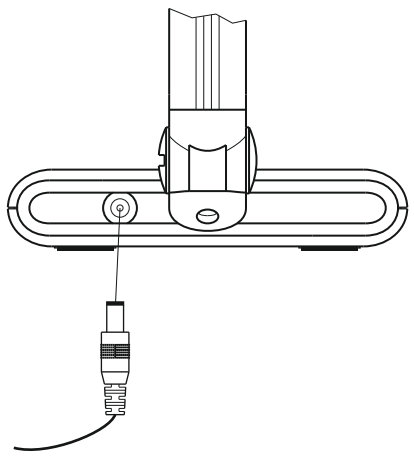

Verp. Abmaße : L x B x H
460 mm x 150 mm x 150 mm
Gewicht kompl.: 1,454 kg

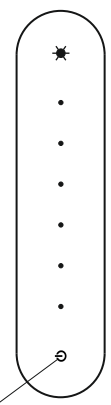

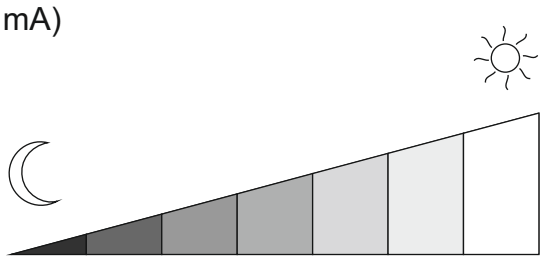

ON / OFF

7 Stufen Touchfeld

ON / OFF

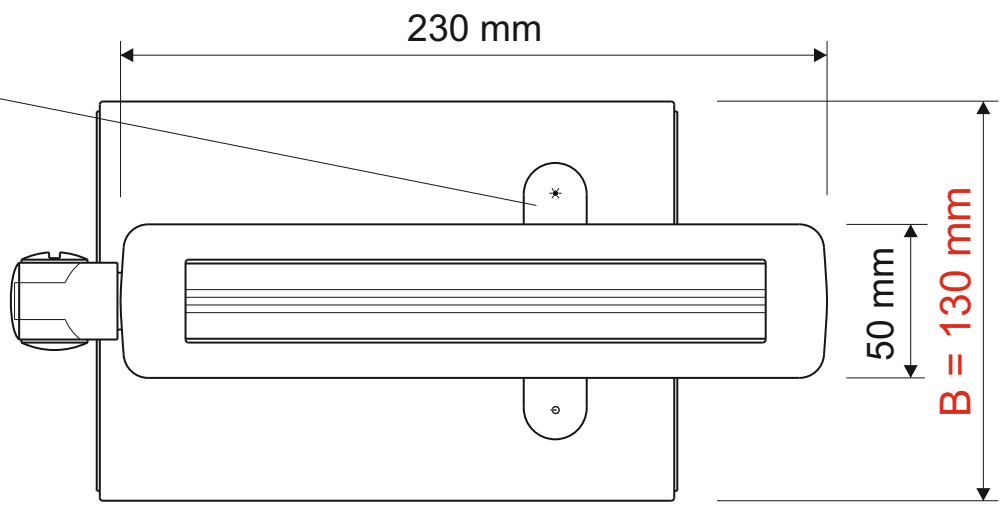

Abmaße Produkt: L x B x H
265 x 130 x 465 mm
(bei einer Arbeitshöhe von 450 mm)
Gewicht: 0,927 kg

24.05.2017 K. Ehret

8202209.350C